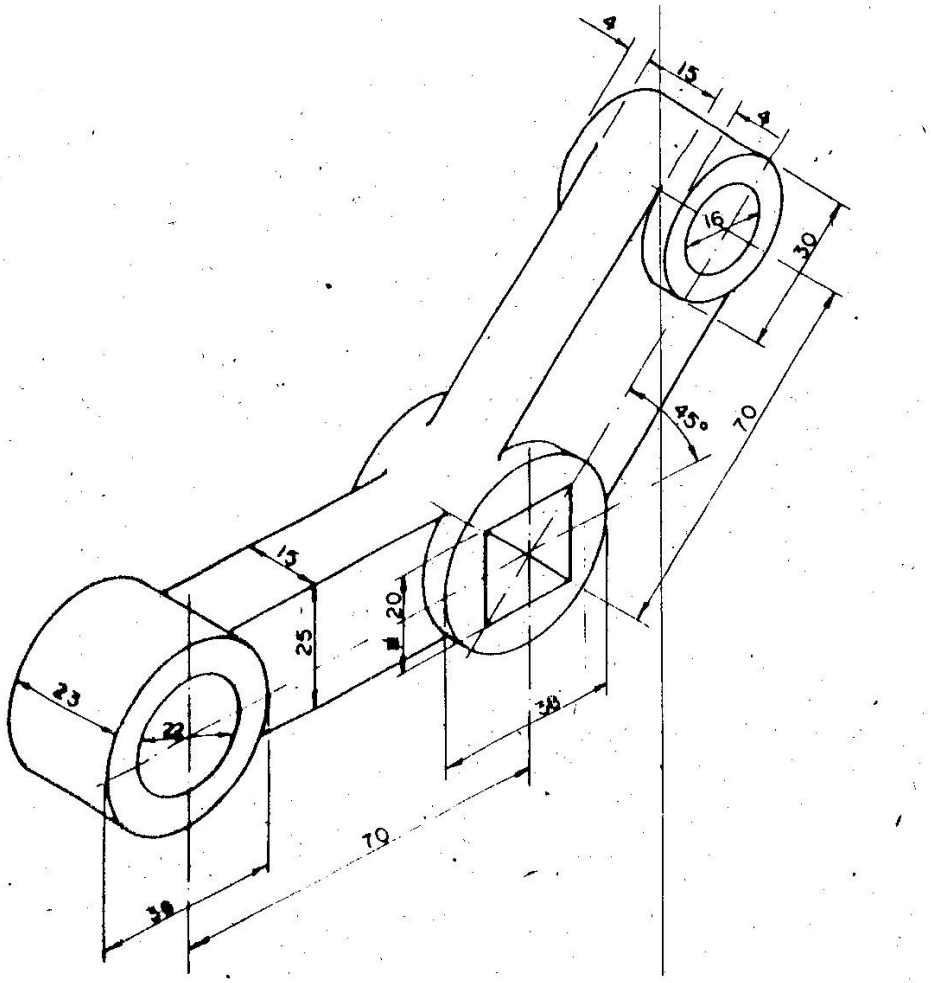T5 – Observe o modelo abaixo, em perspectiva isométrica, e construa uma PERSPECTIVA CAVALEIRA**, com inclinação à esquerda, e em ângulo de 30°.**