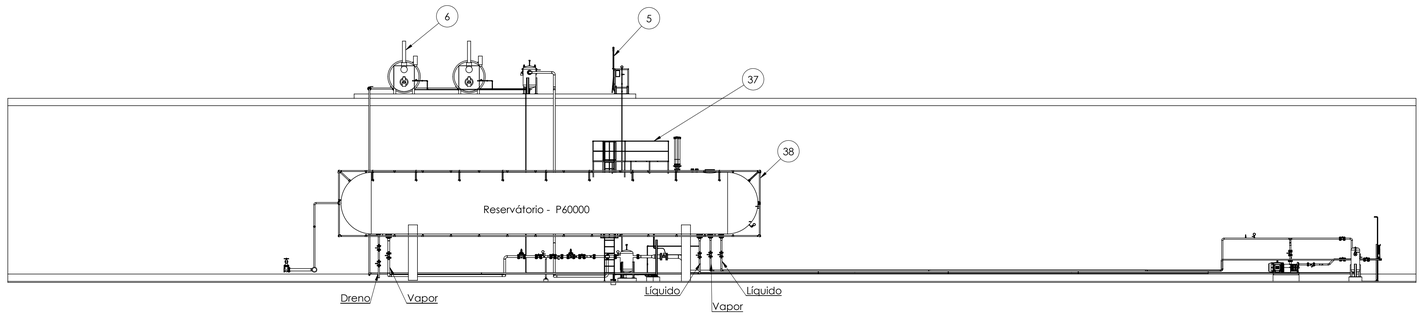

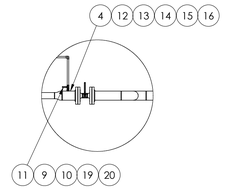

DETALHE B
ESCALA 1 : 40

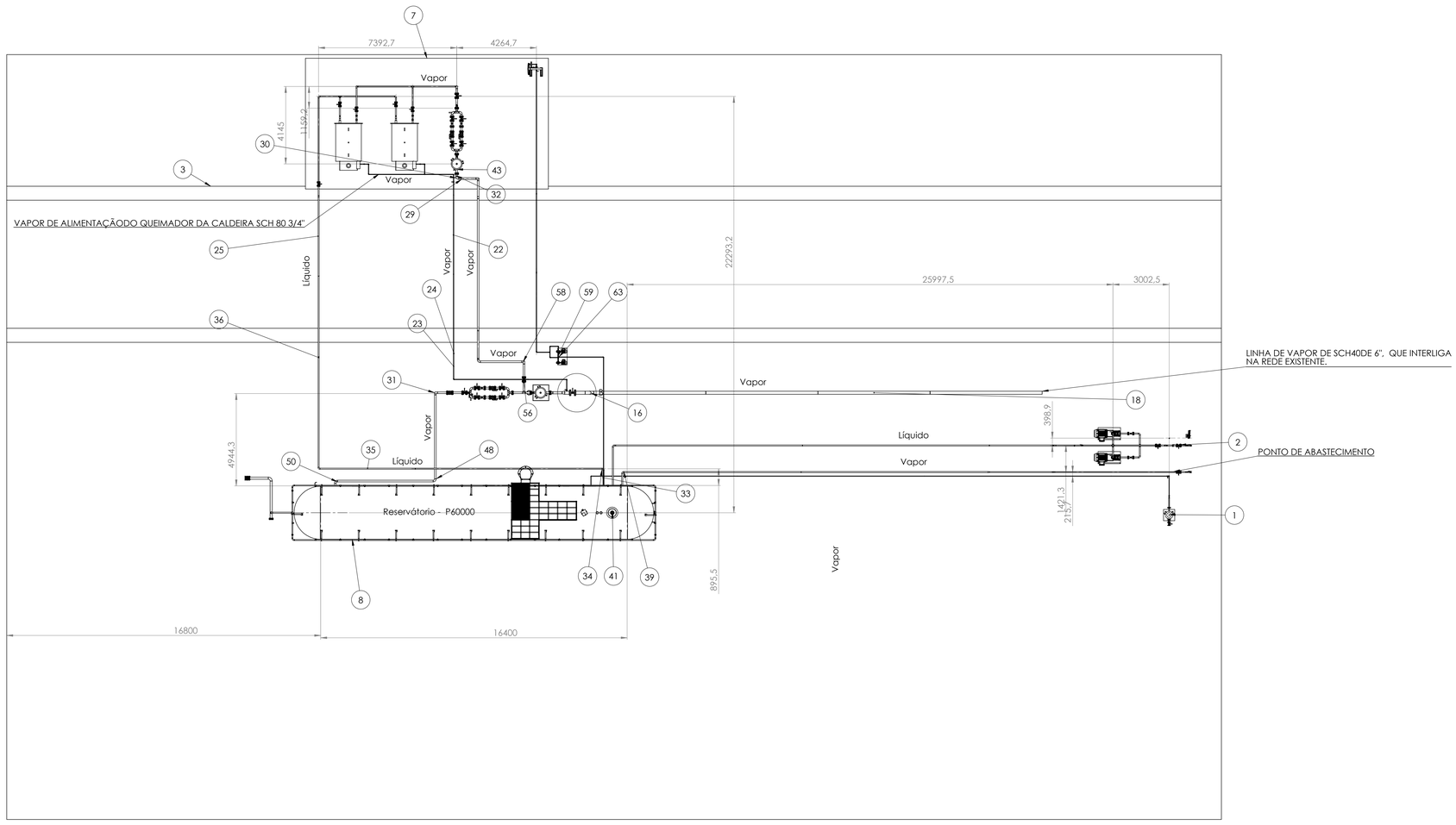

Nº DO ITEM	Nº DA PEÇA	DESCRIÇÃO	QDT.
1	Montagem da Linha de ar comprimido	Montagem	1
2	Central de GLP com 01 P-60.000 - Detalhe Bomba Climax carga e descarga	Montagem	1
3	Desnivel de terreno	Terreno	1
4	Vaso de decantação c- Quadro de regulagem	MOntagem	1
5	Montagem do Pit Stop - Gas Station	Montagem	1
6	Montagem dos Vaporizadores - tipo Caldeiras 1000kg-h	Montagem	1
7	Base do Vaporizador	Base de concreto	1
8	Central de GLP com 01 P-60.000 - Ligação dos Bocais do Tanque - Pneumáticos	Montagem	1
9	Thredolet aço 2000 LBS p tubo 6pol. diam. 3-4 NPT	Aço carbono 3/4" NPT	1
10	Niple Duplo - 3-4 pol.	Aco carbno 3/4" NPT	1
11	valvula de esfera Economiser 4416 TT 3-4 pol Worcester - Latão	UNNAMED	1
12	Flange sobreposto 6pol Classe 300		2
13	Guarnição Amianto Grafitado para Flange de 6 pol.		2
14	valvula de esfera Economiser 5246 TT 6pol FL. Worcester	UNNAMED	1
15	Tubo Mannesman p. chanfr. 6pol. X 500 SCH 40	4" SCH40 ASTM-A-106	1
16	90L LR Metric 6 Sch 40		2
17	Tubo Mannesman p. chanfr. 6pol. X 250 SCH 40	4" SCH40 ASTM-A-106	1
18	Tubo Mannesman p. chanfr. 6 pol X 6000.SCH 40		4
19	Tubo Mannesman p. chanfr. 3-4 pol. X 500 SCH 40	3/4" SCH40 ASTM-A-106	1
20	Cotovelo 90 3-4 aço classe 300	Cotovelo 90º 3/4" SCH40 classe 300	7
21	Tubo Mannesman p. chanfr. 3-4 pol. X 700 SCH 40	3/4" SCH40 ASTM-A-106	1
22	Tubo Mannesman p. chanfr. 3-4 pol. X 6000 SCH 40	3/4" SCH40 ASTM-A-106	7
23	Tubo Mannesman p. chanfr. 3-4 pol. X SCH 40	3/4" Ponta Chanfrada - Aço ASTM-A-106 GR.B	1
24	45L LR Inch 0.75 Sch 40	Curva 45º 3/4" SCH40 classe 300	3
25	Tubo Mannesman p. chanfr. 2pol. X 6000.SCH 40	2" Ponta Chanfrada - Aço ASTM-A-106 GR.B	1
26	Tubo Mannesman p. chanfr. 2pol. X 5800.SCH 40	2" Ponta Chanfrada - Aço ASTM-A-106 GR.B	1
27	45L LR Inch 2 Sch 40	Curva 45º 2" SCH40 classe 300	1
28	Curva 90L LR Metric 2 Sch 40	Curva 90º 2" SCH40 classe 300	4
29	Tubo Mannesman p. chanfr. 3pol. X 00 SCH 40	3" Ponta Chanfrada - Aço SCH40 ASTM-A-106 GR.B	1
30	Curva 90L LR Metric 3 Sch 40	Curva 3" SCH 40 Pont chanf. ASTM-A234	9
31	Tubo Mannesman p. chanfr. 3pol. X 755 SCH 40	3" SCH40 ASTM-A-106	1
32	Tubo Mannesman p. chanfr. 3pol.X 120 SCH 40	3" SCH40 ASTM-A-106	1
33	Tubo Mannesman p. chanfr. 2pol. X 2220.SCH 40	2" Ponta Chanfrada - Aço ASTM-A-106 GR.B	1
34	Tubo Mannesman p. chanfr. 2pol. X 10000.SCH 40	2" Ponta Chanfrada - Aço ASTM-A-106 GR.B	4
35	Tubo Mannesman p. chanfr. 2pol. X 5146.SCH 40	2" Ponta Chanfrada - Aço ASTM-A-106 GR.B	1
36	Tubo Mannesman p. chanfr. 2pol. X 5927.SCH 40	2" Ponta Chanfrada - Aço ASTM-A-106 GR.B	1
37	Esquema do acesso - Escadas e plataformas	Montagem	1
38	Central de GLP com 01 - P-60.000 - Sistema de Sprinklers	Montagem	1
39	Tubo Mannesman p. chanfr. 2pol. X 9550.SCH 40	2" Ponta Chanfrada - Aço ASTM-A-106 GR.B	1
40	Tubo Mannesman p. chanfr. 2pol. X 2080.SCH 40	2" Ponta Chanfrada - Aço ASTM-A-106 GR.B	1
41	Tubo Mannesman p. chanfr. 2pol. X 3520.SCH 40	2" Ponta Chanfrada - Aço ASTM-A-106 GR.B	1
42	Tubo Mannesman p. chanfr. 2pol. X 75 .SCH 40	2" Ponta Chanfrada - Aço ASTM-A-106 GR.B	1
43	Vaso de decantação - Quadro de regulagem	Montagem	1
44	Tubo Mannesman p. chanfr. 1-2pol. X 10000 SCH 40	∅1/2" Ponta Chanfrada - Aço ASTM-A-106 GR.B	2
45	Tubo Mannesman p. chanfr. 1-2pol. X 480 SCH 40	∅1/2" Ponta Chanfrada - Aço ASTM-A-106 GR.B	1
46	Tubo Mannesman p. chanfr. 1-2pol. X 7800 SCH 40	∅1/2" Ponta Chanfrada - Aço ASTM-A-106 GR.B	1
47	Cotovelo 90 1-2 Galv. Classe 150	1/2" - TUPY	1
48	Tubo Mannesman p. chanfr. 3pol. X 4500SCH 40	∅3" Ponta Chanfrada - Aço ASTM-A-106 GR.B	1
49	Tubo Mannesman p. chanfr. 3pol. X 1470 SCH 40	∅3" Ponta Chanfrada - Aço ASTM-A-106 GR.B	1
50	Tubo Mannesman p. chanfr. 3pol. X 5126 SCH 40	∅3" Ponta Chanfrada - Aço ASTM-A-106 GR.B	1
51	Tubo Mannesman p. chanfr. 3pol. X 555 SCH 40	∅3" Ponta Chanfrada - Aço ASTM-A-106 GR.B	1
52	Tubo Mannesman p. chanfr. 3pol. X 850 SCH 40	∅3" Ponta Chanfrada - Aço ASTM-A-106 GR.B	1
53	Curva 45L LR Inch 3 Sch 40		2
54	Tubo Mannesman p. chanfr. 3pol. X 10000 SCH 40	∅3" Ponta Chanfrada - Aço ASTM-A-106 GR.B	1
55	Tubo Mannesman p. chanfr. 3pol. X 2100 SCH 40	∅3" Ponta Chanfrada - Aço ASTM-A-106 GR.B	1
56	Tubo Mannesman p. chanfr. 3pol. X 690 SCH 40	∅3" Ponta Chanfrada - Aço ASTM-A-106 GR.B	1
57	Tubo Mannesman p. chanfr. 3pol. X 2200 SCH 40	∅3" Ponta Chanfrada - Aço ASTM-A-106 GR.B	1
58	Tubo Mannesman p. chanfr. 3pol. X 682 SCH 40	∅3" Ponta Chanfrada - Aço ASTM-A-106 GR.B	1
59	Montagem das bombas blackmer	Montagem	1
60	Thredolet aço 2000 LBS p tubo 2pol. diam. 3-4 NPT	p/ tubo 2" ∅3/4"	1
61	Tubo Mannesman p. chanfr. 3-4 pol. X 2280 SCH 40	∅3/4" Ponta Chanfrada - Aço ASTM-A-106 GR.B	1
62	Tubo Mannesman p. chanfr. 3-4 pol. X 780 SCH 40	∅3/4" Ponta Chanfrada - Aço ASTM-A-106 GR.B	1
63	Tubo Mannesman p. chanfr. 3-4 pol. X 2360 SCH 40	∅3/4" Ponta Chanfrada - Aço ASTM-A-106 GR.B	1
64	Tubo Mannesman p. chanfr. 3-4 pol. X 320 SCH 40	∅3/4" Ponta Chanfrada - Aço ASTM-A-106 GR.B	1
65	Tubo Mannesman p. chanfr. 3-4 pol. X 640 SCH 40	∅3/4" Ponta Chanfrada - Aço ASTM-A-106 GR.B	1
66	Tubo Mannesman p. chanfr. 3-4 pol. X 670 SCH 40	∅3/4" Ponta Chanfrada - Aço ASTM-A-106 GR.B	1

SE NÃO ESPECIFICADO:
DIMENSÕES EM MILÍMETRO.
ACABAMENTO DE SUPERFÍCIE:
TOLERÂNCIAS:
ANGULAR:
ACABAMENTO:
REBARBAR E QUEBRAR ARESTAS AGUDAS
NÃO MUDAR ESCALA DO DESENHO
REVISÃO

	NOME	ASSINATURA	DATA
DES			
VERIF			
APROV			
MANUF			
QUALID			

MATERIAL:
PESO:
TÍTULO:
DESENHO:
Montagem Final
A0
ESCALA:1:200
FOLHA 1 DE 2

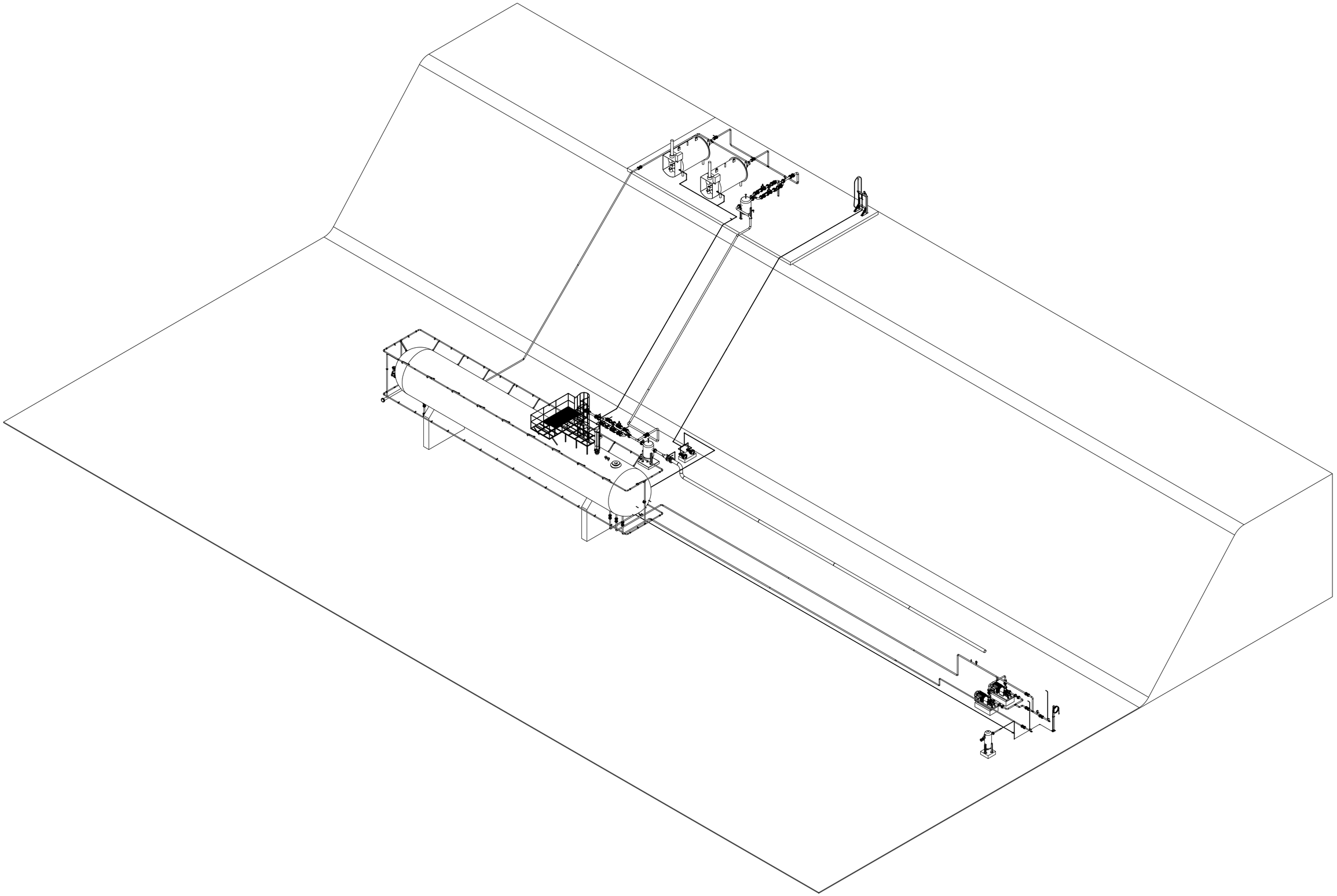

SE NÃO ESPECIFICADO: DIMENSÕES EM MILÍMETROS ACABAM. SUPERFÍCIE: TOLERÂNCIAS: LINEAR: ANGULAR:	ACABAMENTO:		REBARBAR E QUEBRAR ARESTAS AGUDAS	NÃO MUDAR A ESCALA DO DESENHO	REVISÃO
	NOME	ASSINATURA	DATA	TÍTULO:	
DES					
VERIF					
APROV					
MANUF					
QUALID			MATERIAL:	DES. Nº Montagem Final	A1
			PESO:	ESCALA:1:500	FOLHA 2 DE 2